Rolf

CERTIFIÉ PAR CSTB NF ROBINETTERIE SANITAIRE

ACS CONFORMITÉ SANITAIRE

10 GARANTIE

Référence : **501012510**

MITIGEUR BAIN-DOUCHE MONOTROU ACCESS - CHROMÉ - CARTOUCHE C2 - BEC FIXE

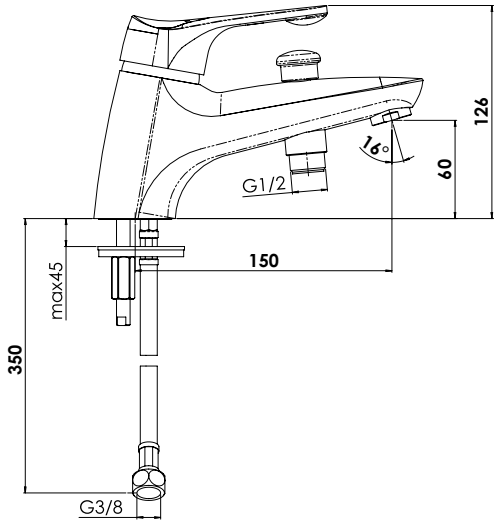

UN DESIGN CLASSIQUE.

INSTALLATION RAPIDE ET FACILE

DESCRIPTION	Chromé - Manette métal - Cartouche céramique Ø40 mm C2 - Bec fixe avec aérateur anticalcaire - Limiteur de débit par point dur - Limiteur de température réglable - Clapet anti-retour sur départ douche - Un point de fixation - Inverseur automatique - Sortie douchette en M15/21 (G1/2") - Flexibles d'alimentation EPDM livrés pré-montés 350 mm - NF classement E1 C2 A2 U3 (CBBA)
APPLICATIONS	Bain-douche monotrou
CONDITIONS D'UTILISATION	Pression maximum : 5 bar - Pression d'utilisation : 3 bar - Température maximum de l'eau : 80°C (176°F) - produit Conforme aux réglementations en vigueur
COMPATIBILITÉ	S'installe sur tous les types de baignoire monotrou
PRÉCAUTION D'EMPLOI	0

SPECIFICATIONS D'INSTALLATION	Permet l'équipement sanitaire des salles de bains et cuisine.
	Garantie 10 ans contre tout vice de fabrication y compris pour les cartouches - Cf conditions générales de vente
PRESCRIPTION DE POSE	Avant le montage nettoyer la tuyauterie pour éliminer toute impureté
PRESCRIPTION D'ENTRETIEN	Nettoyage à l'eau savonneuse avec un chiffon doux et bien sécher - Ne pas utiliser de produits nocifs, abrasifs ou chlorés